选装线束

电路图

INFOID:0000000008770627
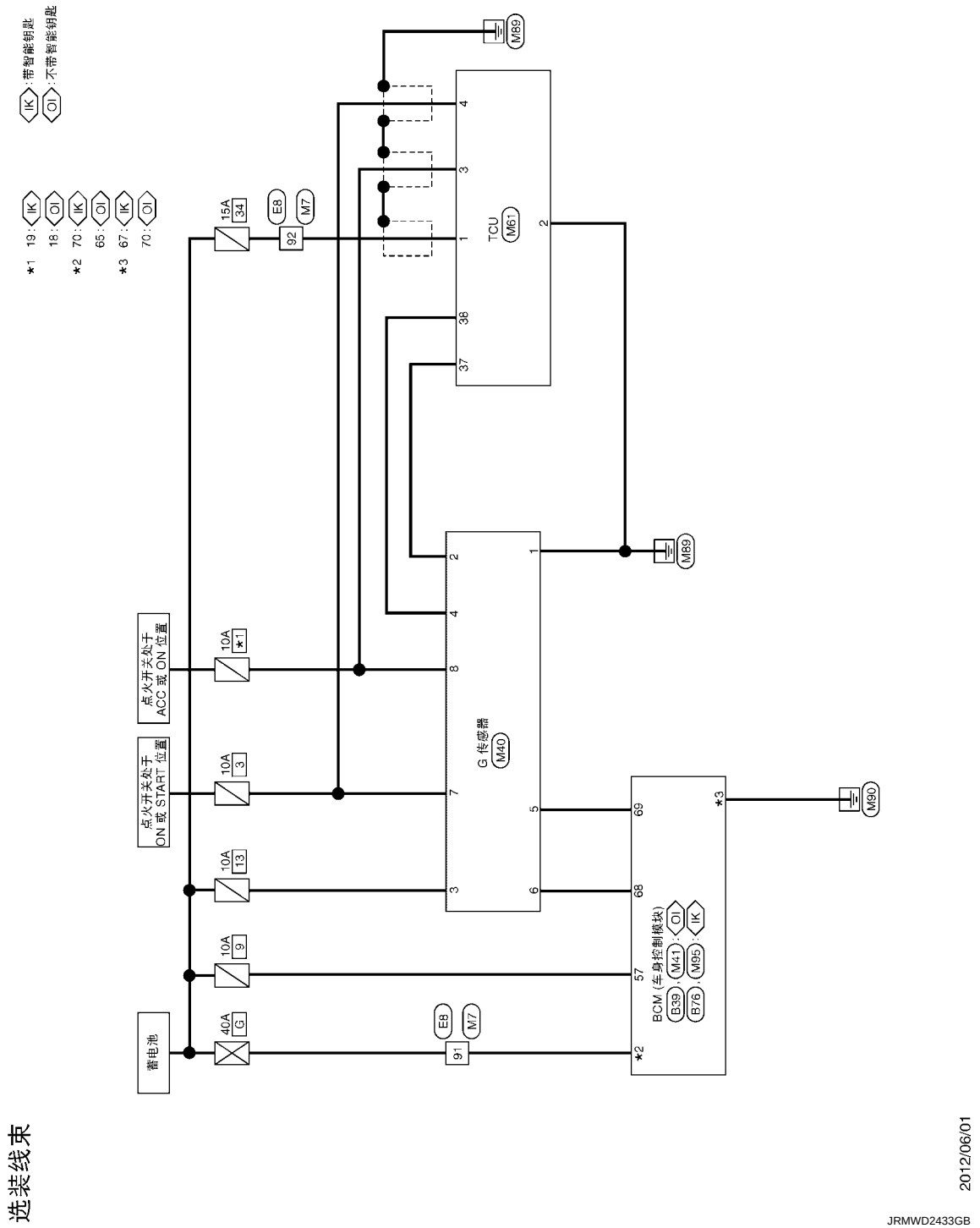
有关接头端子布置、线束布置和在 ⬡（选装缩写标记；如果在电路图中没有描述）里面的字母，请参见 GI-12, " 接头信息 "。